令和７年度　備前西地区中学校秋季体育大会　バスケットボール競技の部

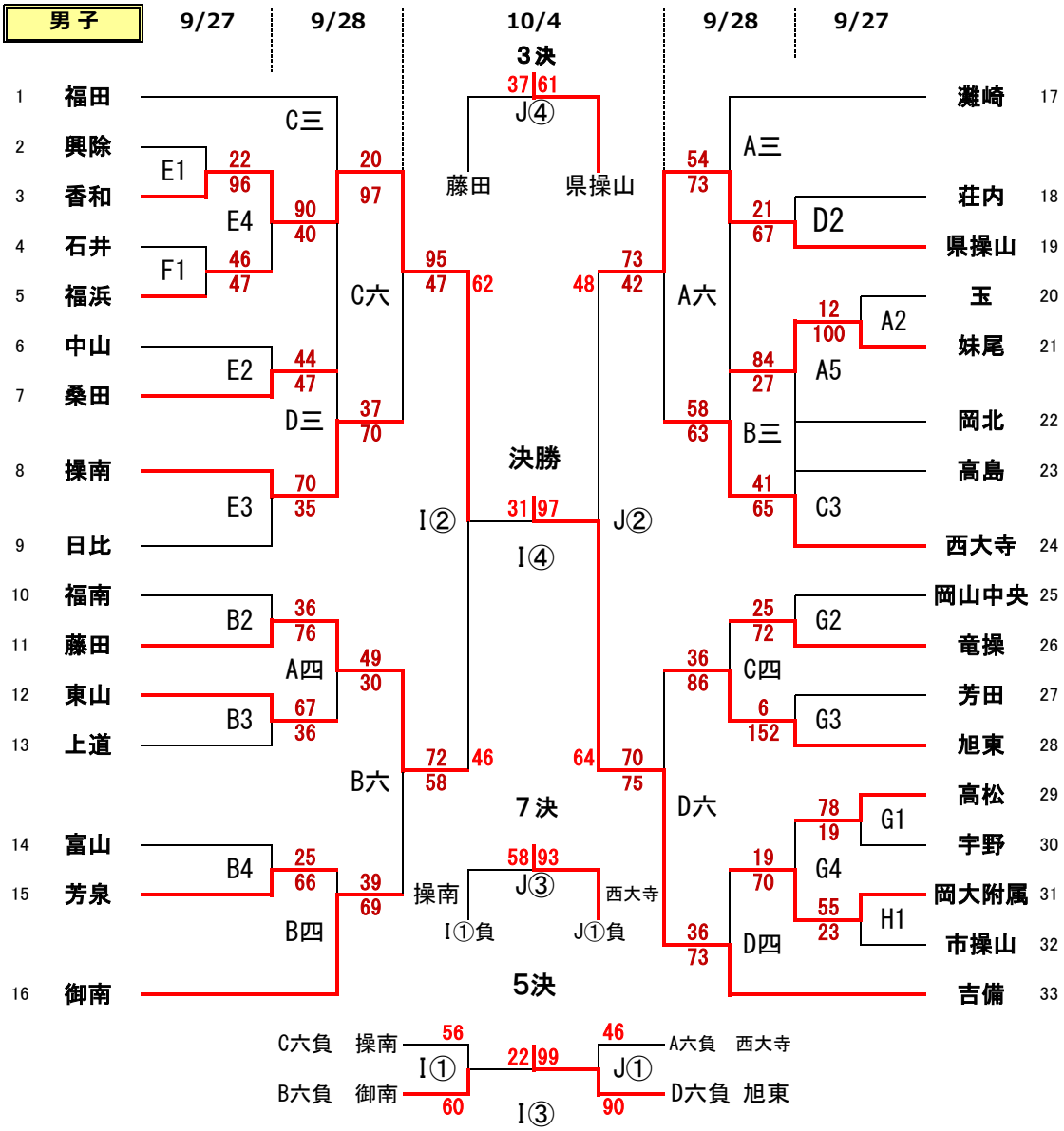

1位　吉備
2位　香和
3位　県操山
4位　藤田
5位　旭東
6位　御南
7位　西大寺
8位　操南

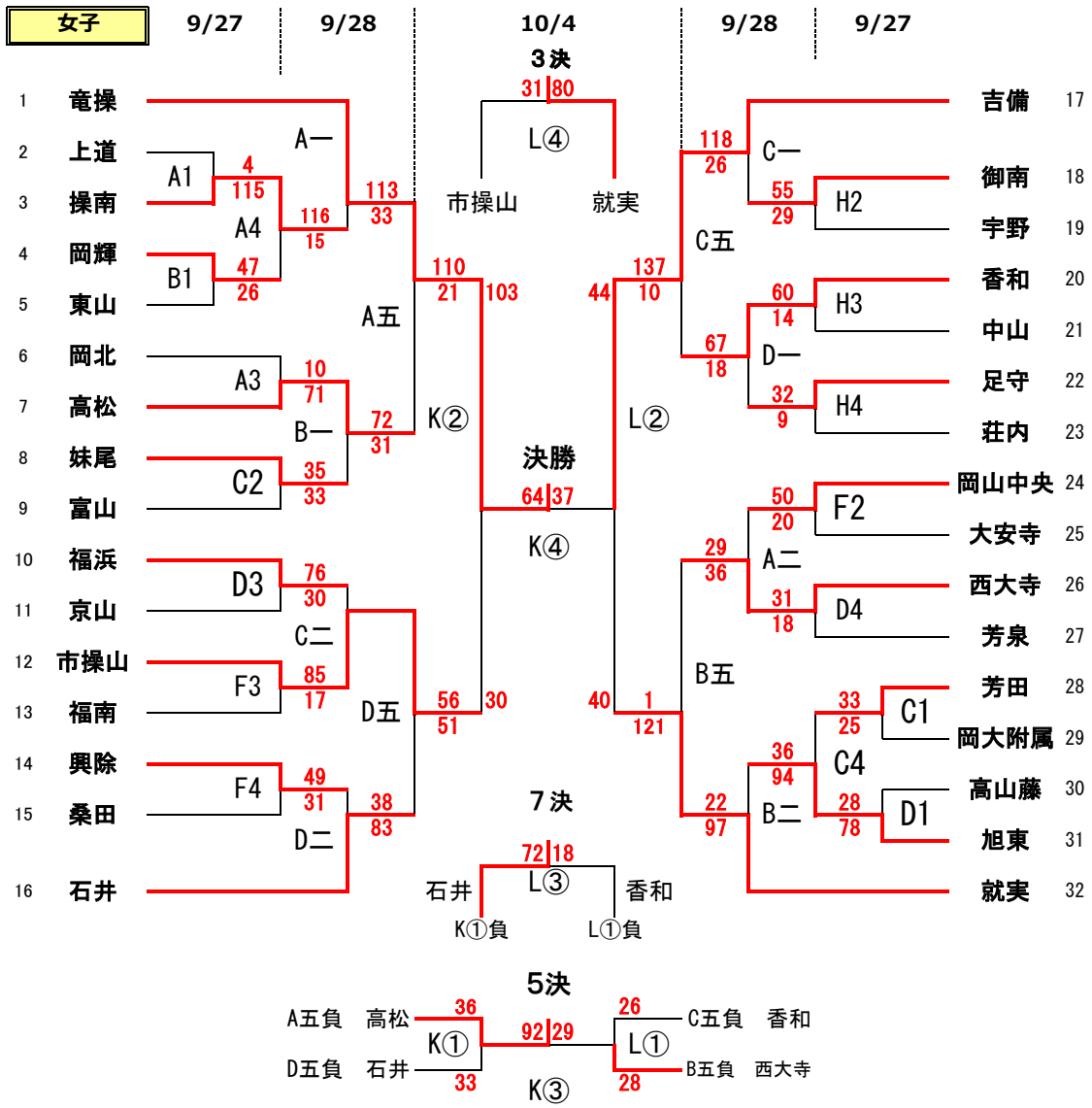

1位 竜操
2位 吉備
3位 就実
4位 市操山
5位 高松
6位 西大寺
7位 石井
8位 香和